MF 800C

Macchina per la foratura profonda di blocchi e particolari meccanici fino a 2 tonn.

IMSA®

Specialisti nella Foratura Profonda

Le capacità di foratura profonda

Macchina foratrice per blocchi e piastre e per particolari meccanici fino a 2-4 tonn. La foratrice IMSA MF800C è adatta anche alla foratura assiale e fuori asse di pezzi cilindrici.
La foratura profonda con una macchina specifica come MF800C consente una grande economia di esercizio rispetto alla foratura su macchine non dedicate.
Forature ortogonali per la versione base (a 3 assi), equipaggiata di tavola fissa dimensioni 800x800mm con portata 4.000 kg.
Forature ortogonali e a singola inclinazione (macchina a 4 assi) con tavola girevole opzionale, dimensioni 600x600mm portata 2.000kg.
Asse orizzontale X=800mm, asse verticale Y=500mm.

Metodo foratura fori profondi: con punta a cannone.
Diametri ottimali di foratura: 4 - 18 mm dal pieno.
Foratura in ciclo unico fino a 800 mm.
Mandrino di foratura 7 kW (S1), 6.000 giri/min.
Kit di filettatura, in opzione, da montare sulla testa con pinza ER32.

Per un'introduzione tecnica alla foratura profonda leggete:
https://www.imsaitaly.com/it/articoli/la-foratura-profonda

MF800C sul sito IMSA
https://www.imsaitaly.com/it/mf800c

CNC

CNC Heidenhain con cicli di foratura profonda appositamente sviluppati dai programmatori IMSA in collaborazione con Heidenhain.

Funzioni specifiche IMSA, per il controllo del processo di foratura profonda:

- Avvicinamento elettronico al pezzo;
- Controllo elettronico anti-rottura punte, attraverso la lettura dello sforzo di taglio;
- Funzione speciale di trasformazione delle coordinate per la lavorazione inclinata (nella versione macchina con tavola girevole).

Gestione olio accurata

Temperatura, pressione e grado di pulizia del liquido lubrorefrigerante sono parametri fondamentali per la buona riuscita della foratura.
Ecco perché MF800C è dotata delle soluzioni più adatte per regolare questi tre parametri:

- per il pompaggio dell'olio: un gruppo motore/pompa ad alta pressione gestisce pressione e portata in funzione dei parametri di taglio;
- per la chiarificazione: un gruppo automatico di filtraggio con filtro 25 micron in tessuto-non-tessuto. L'impianto di filtraggio olio e il gruppo pompe sono integrati nella carterizzazione della macchina.
- per il raffreddamento: uno scambiatore di calore. Il frigo è su circuito separato, per una collocazione flessibile intorno alla macchina.

Vasca a pavimento integrata nella fornitura standard.
Convogliatore trucioli automatico incluso nella fornitura standard.

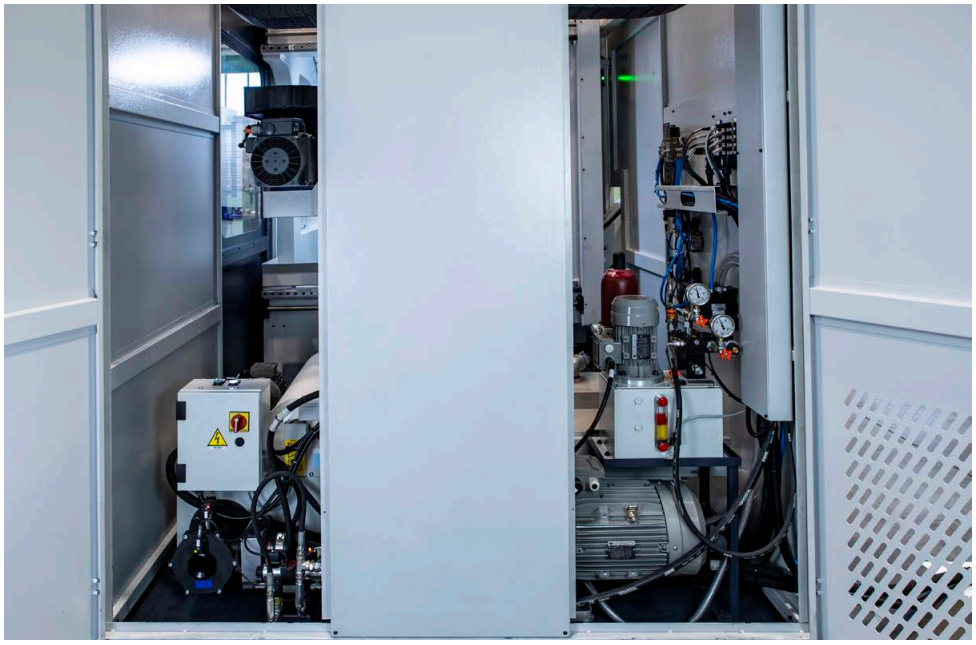

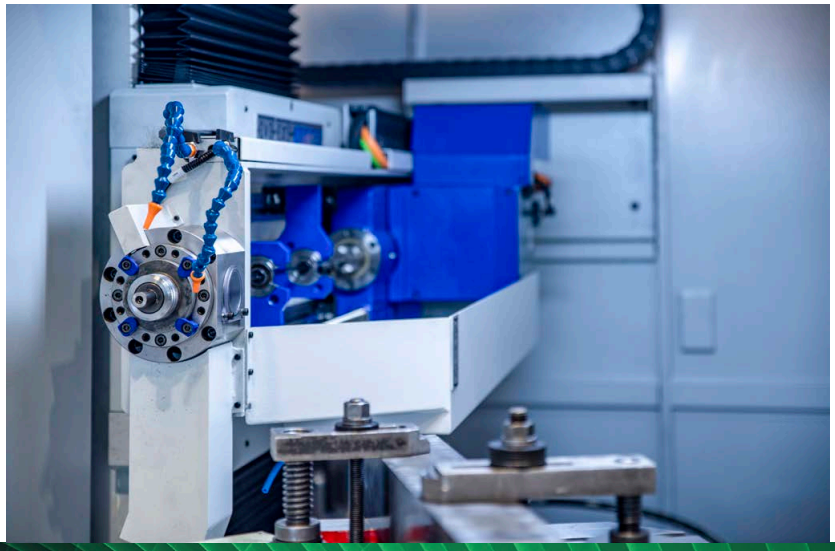

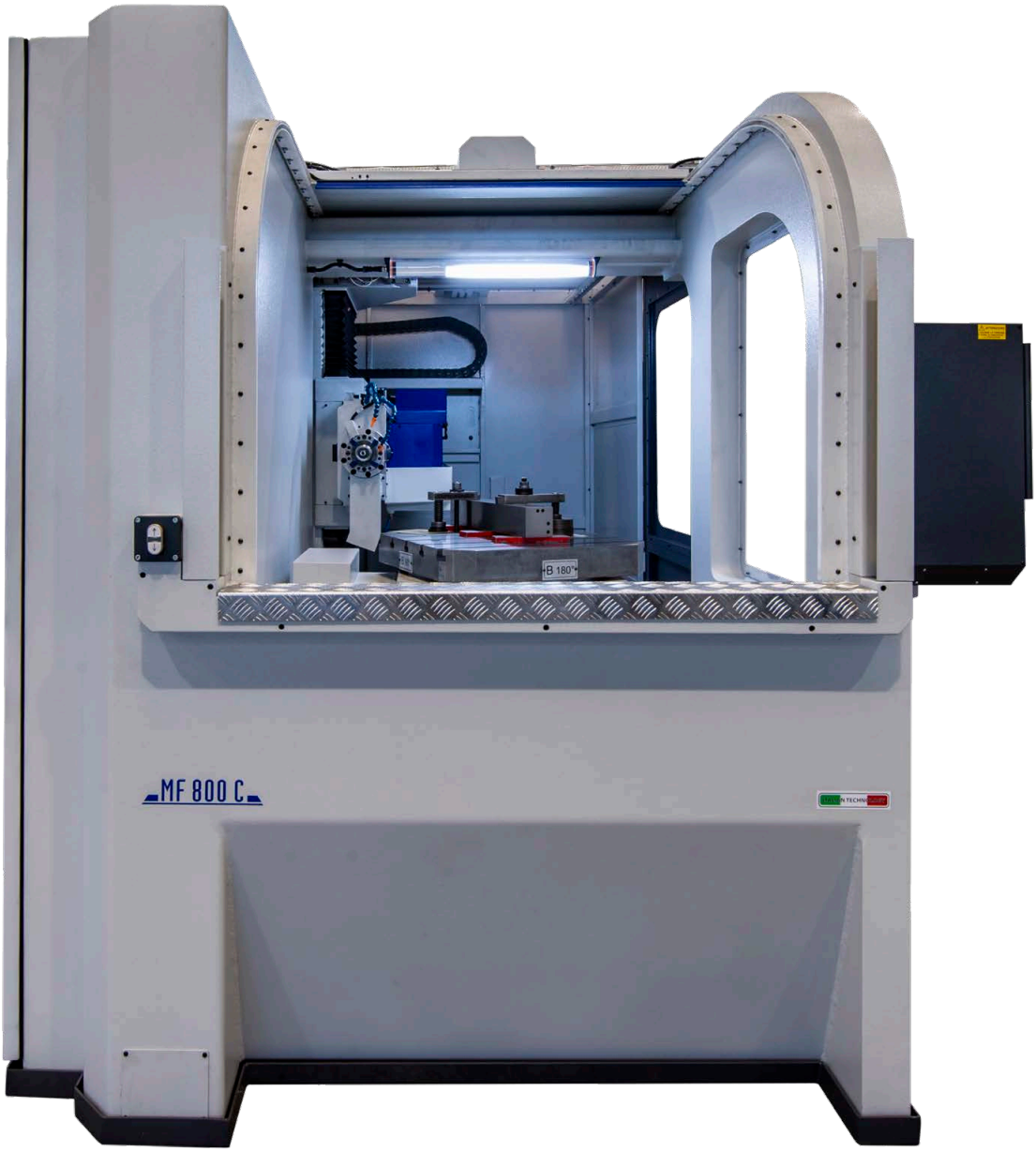
MF 800 C
B 180°

V
Z
B 0°
Y

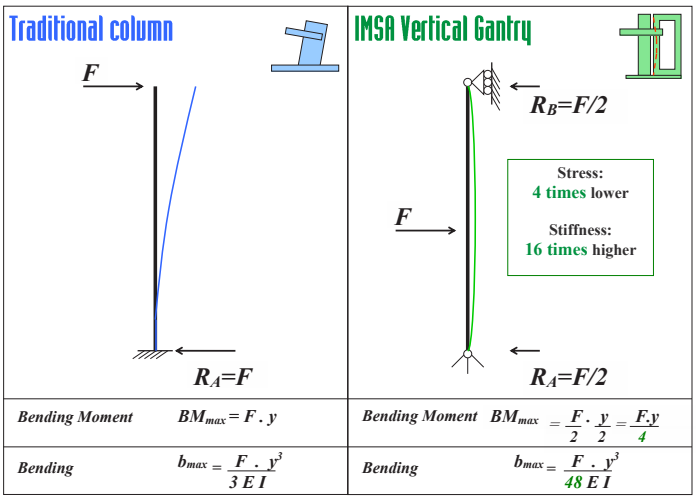

La Struttura

Struttura a portale verticale (gantry) per la massima rigidità: stato di sforzo 4 volte inferiore rigidità 16 volte superiore rispetto ad una struttura a montante tradizionale. Tali valori numerici sono ottenuti in modo analitico dal confronto dello schema statico e delle sollecitazioni.
Il montante gantry garantisce le prestazioni in qualsiasi posizione verticale lungo l'asse Y.
La macchina è concepita con una struttura "a guscio".
La struttura della macchina è cioè autoportante e ingloba tavola e montante gantry, e non necessita di fondazioni.
L'intera macchina è racchiusa in un moderno carter a tenuta d'olio, garantendo la pulizia dell'area circostante.
Il portellone frontale a tapparella in alluminio lascia un ampio passaggio sia per il carico pezzi frontale che per il carico dall'alto.

IMSA

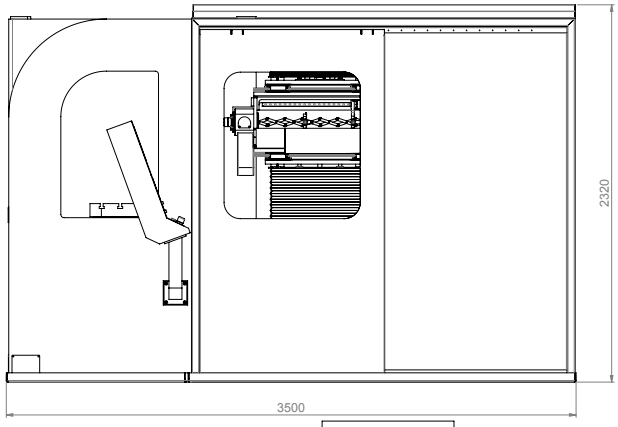
2320
3500

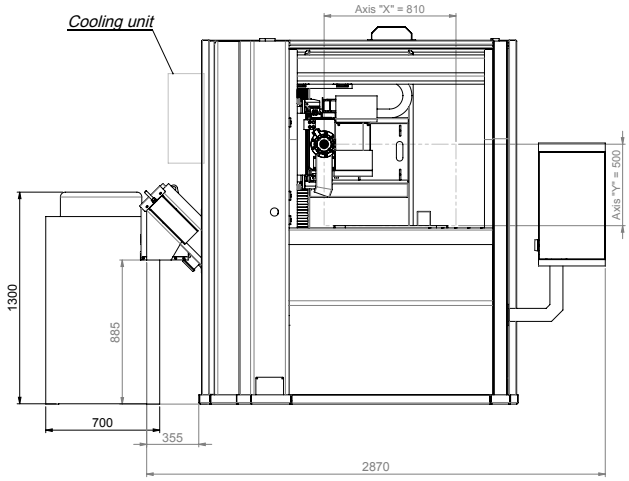
Cooling unit
Axis "X" = 810
Axis "Y" = 500
1300
885
700
355
2870

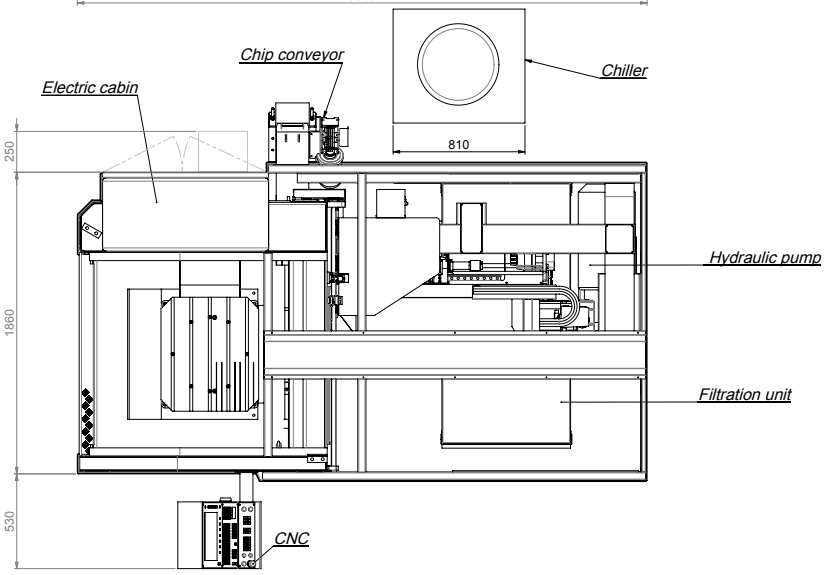
Chip conveyor
Chiller
Electric cabin
810
250
1860
530
Hydraulic pump
Filtration unit
CNC

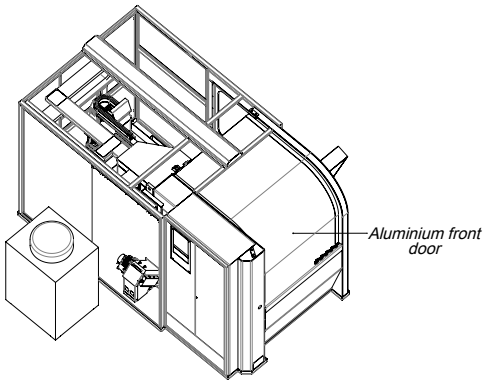
Aluminium front door

https://www.imsaitaly.com/it/mf800c

Siamo a disposizione per trovare la soluzione migliore per le vostre esigenze di foratura. Ci riserviamo di apportare modifiche migliorative ai dati tecnici senza preavviso.

CORSE ASSI LINEARI

Profondità di foratura max. in ciclo unico	asse V	800 mm
Corsa orizzontale del montante (Gantry)	asse X	800 mm
Movimento verticale della slitta di foratura	asse Y	500 mm
Corsa in appoggio al pezzo	asse Z	300 mm
Avanzamenti rapidi assi		0 - 10.000 mm/min

MANDRINO DI FORATURA

Diametri ottimali di foratura dal pieno, min. - max.	4 - 18 mm
Velocità di rotazione mandrino (regolabile)	6.000 giri/min
Potenza motore mandrino	(S1) 7,0 kW

OLIO

Potenza motore pompa olio	(S1) 4 kW
Pressione massima olio	max. 80 bar
Portata massima olio, auto-regolata	max. 50 lt/min
Temperatura olio regolabile	27 - 32°C
Grado di filtrazione olio	max. 25 µ

[OPZIONE] TESTA ER32 PER FILETTATURA E FRESATURA LEGGERA

Filettatura rigida in acciaio 2311/2312	M16
Lubrificazione esterna olio, con funzione M	8 bar

TAVOLA FISSA STANDARD

Dimensioni tavola fissa	800 x 800 mm
Portata max.	4.000 kg

[OPZIONE] TAVOLA GIREVOLE

Dimensioni tavola girevole		600 x 600 mm
Portata tavola max.		2.000 kg
Rotazione tavola a CNC	asse B	360.000 pos./giro

V.05-2023/Ita

Specialisti nella Foratura Profonda

I.M.S.A. srl - Via Don G. dell'Acqua, 2/D - 23890 Barzago (Lc)
Tel. +39 031.860444 - info@imsaitaly.com - www.imsaitaly.com

ITALIAN TECHNOLOGY